PPS-4D Verstell-Propeller # 2023023

Herzlichen Glückwunsch, zum Kauf Ihres neuen Ikarus PPS-4D Prop

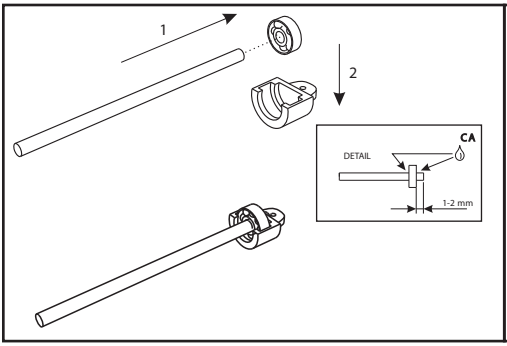

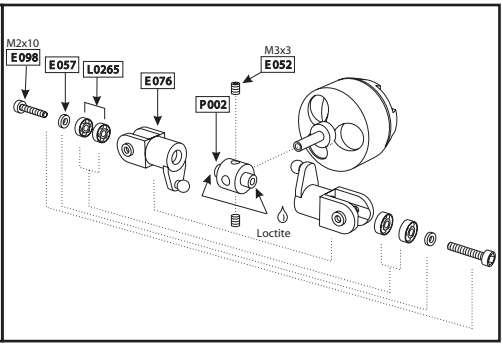

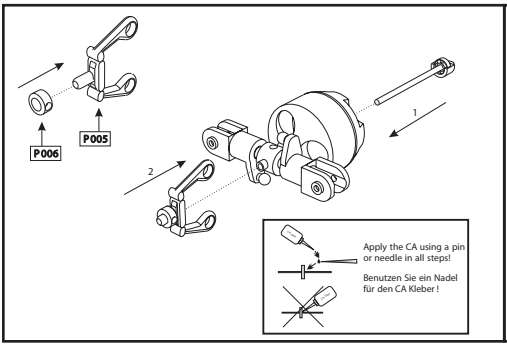

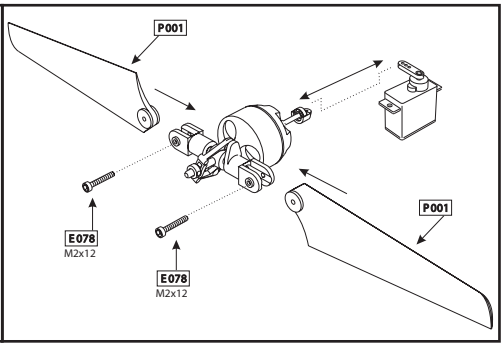

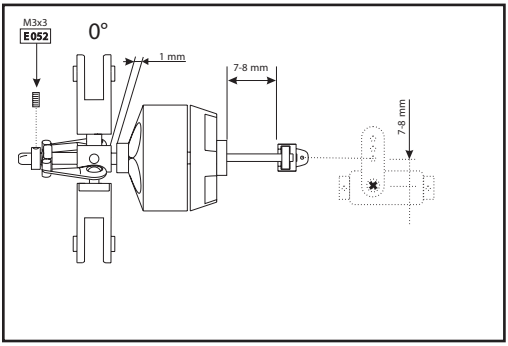

Bitte beachten Sie bei der Montage und Senderprogrammierung folgende Hinweise genau:

Montieren Sie den PPS-4D Propeller genau nach der Anleitung. Es ist darauf zu achten dass die Schraubverbindungen mit Schraubensicherungslack gesichert werden !

Das Auswuchten der Propellerblätter:

Die Blätter sind werksseitig bereits grob ausgewuchtet. Um jedoch einen perfekten Lauf zu garantieren, sollten Sie diese unbedingt fein auswuchten, d.h. die Blaetter sollten auf ein Zehntel Gramm genau gleich sein. Sollten Sie Material von einem Propellerblatt entfernen muessen, nehmen Sie es immer nur von der Blatthinterkante mit feinem Schleifpapier ab. Nur so erhalten Sie ein vibrationsarmes System. Bei moeglichen spaeteren Schäden an den Blättern sollten diese immer paarweise ausgetauscht werden.